会签单位
会签者
日期

调压塔顶板配筋图

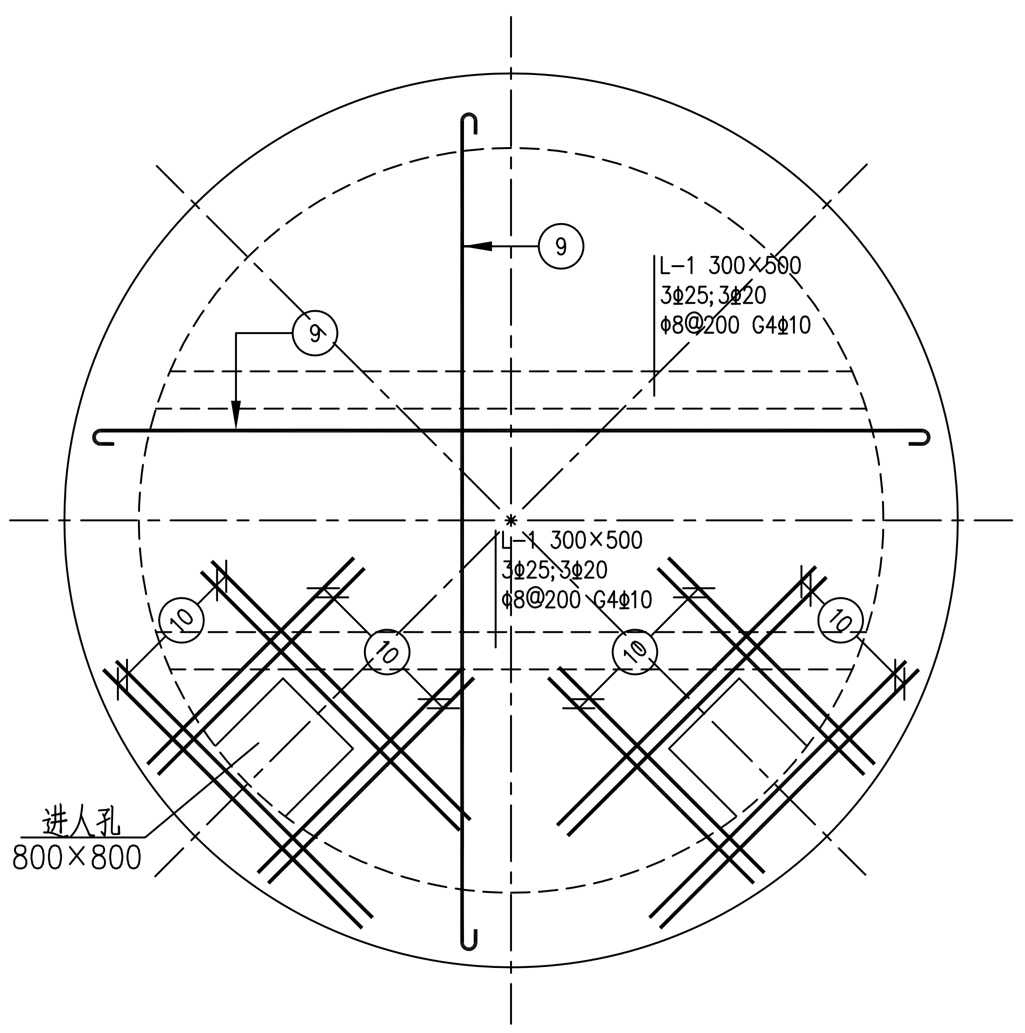
9
9
L-1 300×500
3ϕ25;3ϕ20
ϕ8@200 G4ϕ10
L-1 300×500
3ϕ25;3ϕ20
ϕ8@200 G4ϕ10
10
10
10
10
进人孔
800×800

调压塔底板配筋图

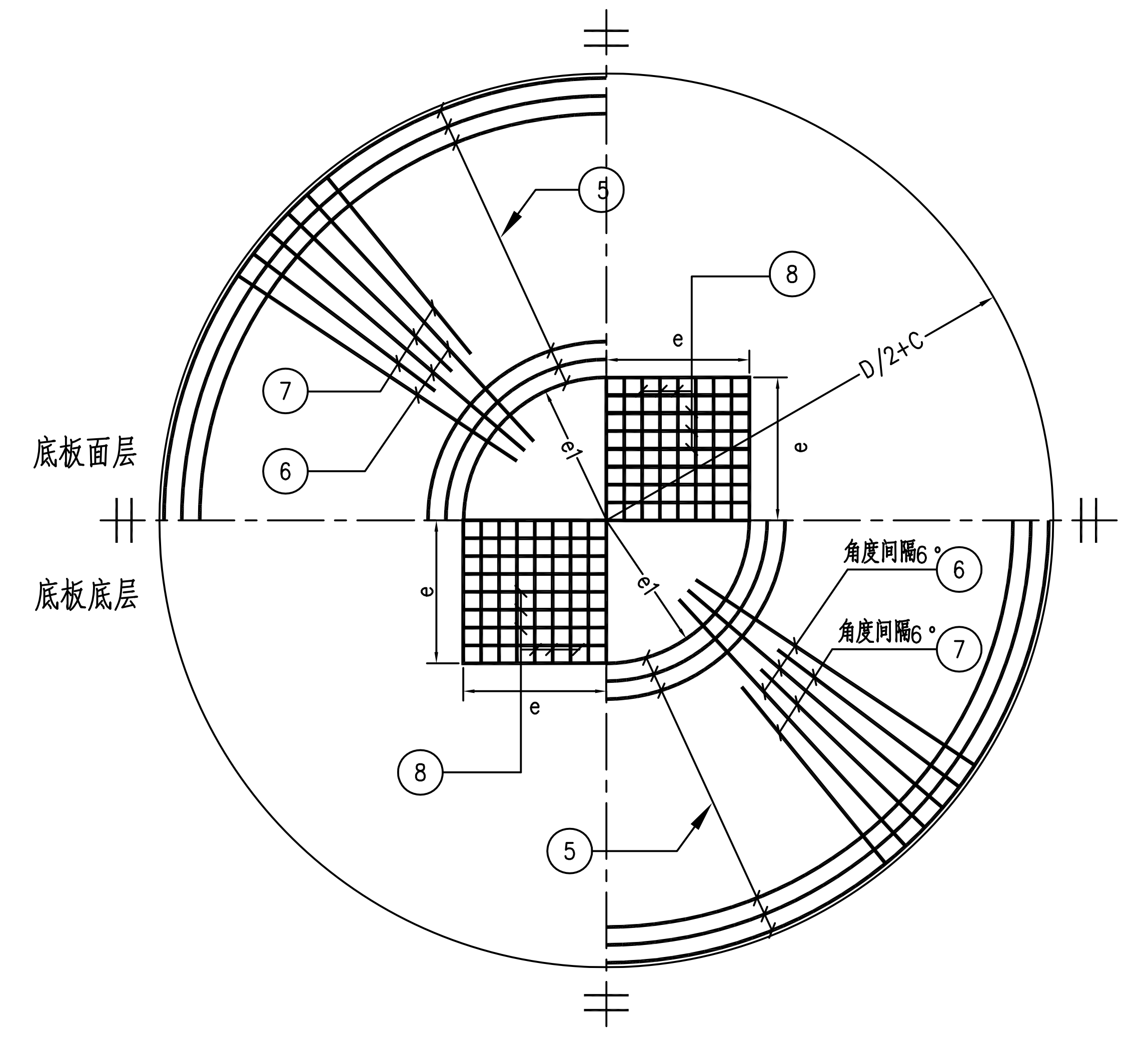
底板面层
底板底层
5
8
7
6
e
e
D/2+C
e1
e1
e
e
角度间隔6°
6
角度间隔6°
7
8
5

钢筋特性表

编号	部位	钢筋规格	型式	备注
①	池壁	ϕ25@200	C−2a H1+d1+d2−2a 35d−C+2a 35d−d2+2a(底部)	遇管道孔洞口截断,向板内折弯
②		ϕ25@200	C−2a 35d−C+2a H1+d1+d2−2a 35d(底部)	遇管道孔洞口截断,向板内折弯
③		ϕ25@200	10d R=D/2+a	遇管道孔洞口截断,向板内折弯
④		ϕ25@200	10d R=D/2+C−a	遇管道孔洞口截断,向板内折弯
⑤	底板	ϕ25@200	10d R=e1~D/2+C−a	
⑥		ϕ25@200	D/2+C−a−620	
⑦		ϕ25@200	D/2+C−a−1120	
⑧		ϕ25@200	2e	
⑨	顶板	ϕ14@200	0~(D+2C−2a)	遇进人孔截断,向板内折弯
⑩		ϕ14@200	70d+800	
⑪	洞口加固	ϕ25	D1+70d	
⑫		ϕ25	10d R=D1+200	
⑬		ϕ8@200	35d 35d 45° C/2−a−100	
⑭	泄水池	ϕ20@200	35d−500+2a 35d−500+2a 500−2a 6000−2a 500−2a	
(14a)		ϕ20@200	35d 6000−2a 35d	
⑮		ϕ20@200	3365−2a 500−2a 35d−500+2a 35d−500−2a(底部)	遇排水沟开口向板内折弯
(15a)		ϕ20@200	3365−2a 500−2a 35d−500+2a 35d(底部)	遇排水沟开口向板内折弯
⑯		ϕ20@200	35d−500+2a 500−2a (2500+35d−2a)~(3060+35d−2a)	插入调压塔壁
(16a)		ϕ20@200	35d (2500+35d−2a)~(3060+35d−2a)	插入调压塔壁

注：a为钢筋砼保护层厚度；d为钢筋直径。

调压塔壁配筋图

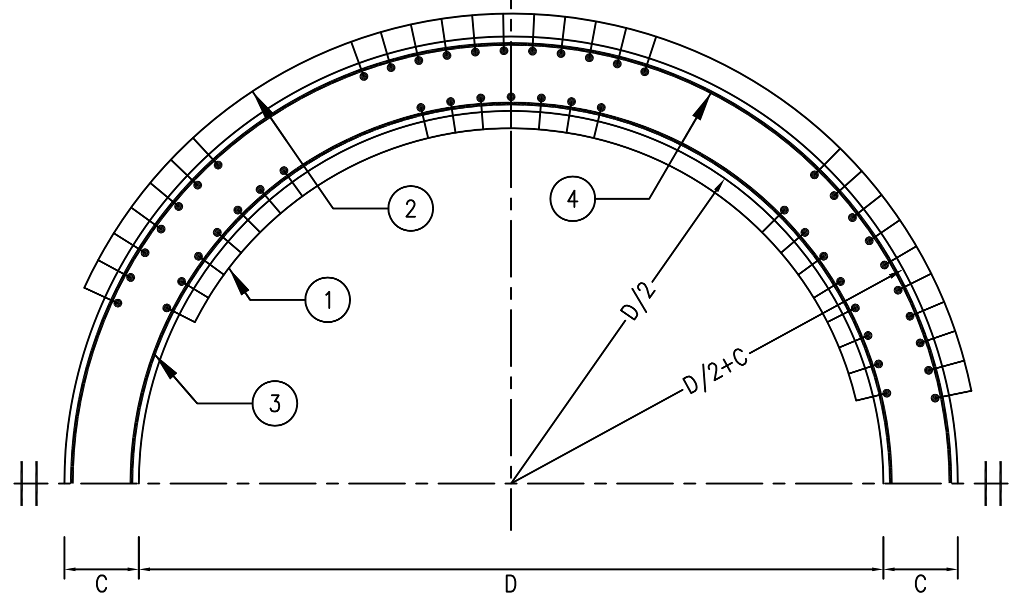
2
4
1
3
D/2
D/2+C
C
D
C

调压塔尺寸表

项目	调压塔内径	调压塔壁厚	调压塔内高	顶板厚度	底板厚度	底板网筋配筋范围	底板环筋配筋范围	输水主管管径
符号	D	C	H1	d1	d2	e	e1	D1
数量(mm)	6000	600	5760	150	800	1500	1500	920

洞口加固大样图

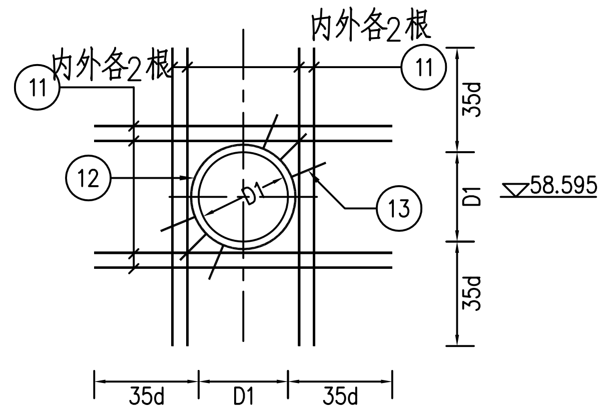
内外各2根
内外各2根
11
11
12
13
D1
35d
D1
35d
58.595
35d
D1
35d

洞口加固剖面图

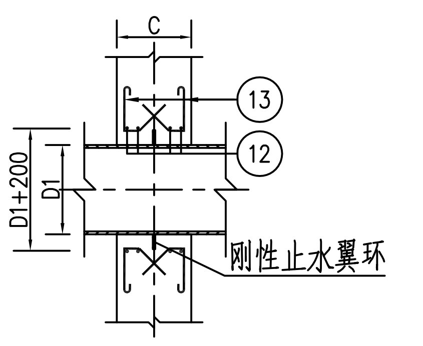
C
13
12
D1+200
D1
刚性止水翼环

泄水池配筋图

1:50

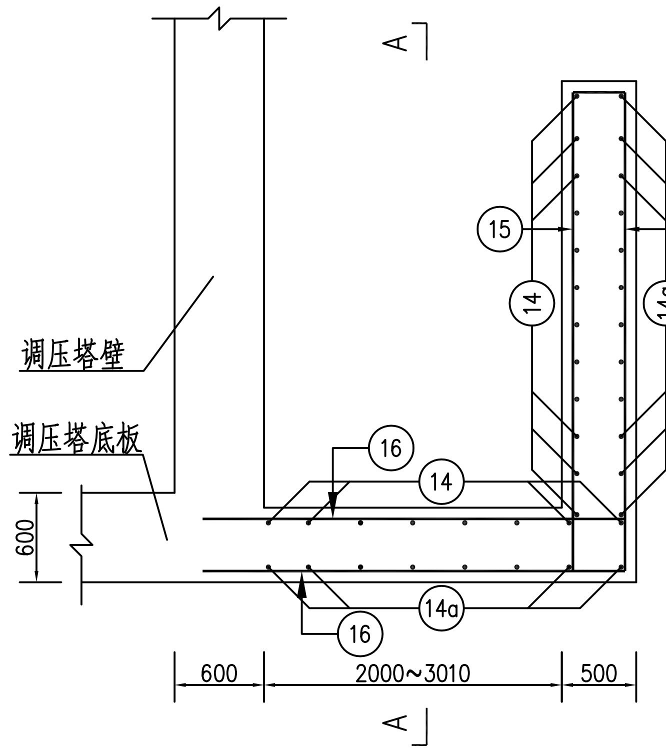
A
调压塔壁
调压塔底板
15
15a
14
14a
2865
16
14
600
16
14a
500
A
600
2000~3010
500

泄水池配筋图

1:50

A−A 剖面

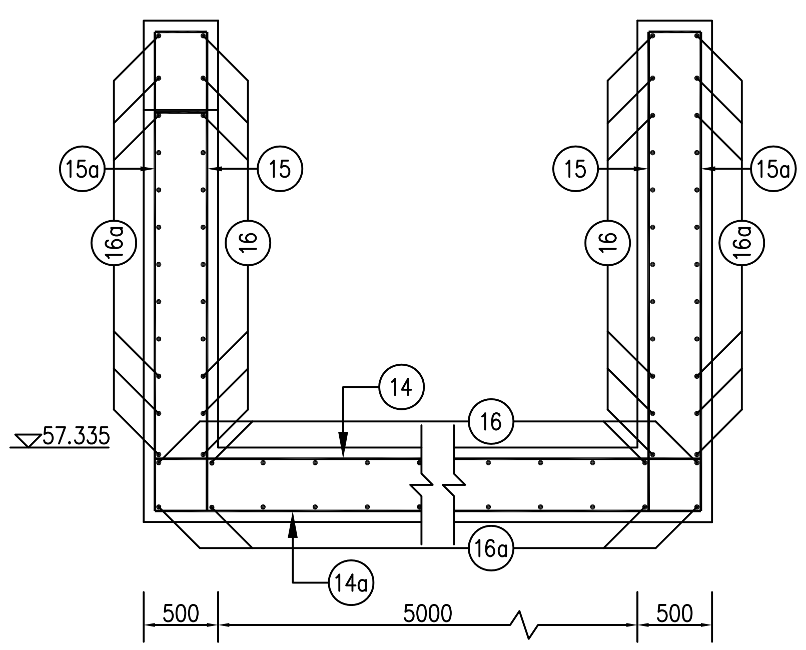
15a
15
16a
16
15
15a
16
16a
14
16
57.335
16a
14a
500
5000
500

说明：

1. 调压塔池壁应满足防水抗渗要求，施工技术要求应符合《给水排水构筑物施工及验收规范GBJ141−90》,施工时应注意拉模钢筋漏水问题。
2. 钢筋均采用Ⅱ级(螺纹)钢筋，锚固长度为35d。
3. 钢筋的连接采用对接焊接,并满足规范要求。
4. 钢筋遇孔洞断开，并弯折 90°锚入墙内。
5. 砼强度等级为C25。钢筋砼保护层厚度：顶板a=25mm，梁a=35mm，其它a=45mm。
6. 调压塔内表面需采用M10水泥砂浆防水层抹面(厚20mm)。

GPDI 广东省水利电力勘测设计研究院

核定		惠来县 中东部供水	工程	施工图	设计
审查				水工	部分
校核		高位水池钢筋图			
设计					
制图					
描图	CAD	比例	见图	日期	2013.07
设计证号 甲级A144001909		图号	DZ122D.5−9−54		